Rollei Service

Erläuterungen
Explanations

Der vorliegende Katalog soll Ihnen die Reparatur von Rollei - Geräten und die Bestellung von Ersatzteilen erleichtern. Die Kataloge **(Reparatur - Anleitungen)** sind nach Gerätetypen unterteilt.

Aus dem Inhaltsverzeichnis können Sie ersehen, in welcher Registergruppe die Geräte-Baugruppe zu finden ist, die Sie reparieren oder als Ersatzteil bestellen wollen.

Zur besseren Handhabung des Kataloges sind unter **Allgemeine Hinweise** die **Erläuterungen** zum Katalog, der **Sachnummern-Schlüssel,** die verwendeten **Symbole** sowie die **Katalog-Bestellkarte** separat angeführt.

Im **Sachnummern-Schlüssel** wird das Rollei-Sachnummern-System erläutert.

Unter **Symbole** sind alle im Katalog verwendeten Zeichen für Fette, Klebstoffe und Lacke sowie die Erklärungen für die Ersatzteil-Liste angegeben.

Im Katalog beginnt jede Baugruppe mit einem neuen Blatt (Vorderseite - Reparatur - Anleitung; Rückseite - Ersatzteil - Liste) und kann sich je nach Umfang über mehrere Blätter erstrecken.

Die Seiten der **Reparatur-Anleitung** sind in Schriftkopf, Explosionszeichnung und Reparatur-Hinweise unterteilt.

Im Schriftkopf ist das Ausgabedatum, die Blatt. Nummer, die Benennung und die Sachnummer der abgebildeten Baugruppe angegeben.

Beispiel für die Blatt-Nummer: 3.04.010 5
Katalog-Nummer — Lfd. Blatt-Nummer
Registergruppe — 1. Gerät

Die Explosionszeichnungen sind im Demontageprinzip dargestellt und je nach Baugruppe mit bei 1 beginnenden Positions-Nummern versehen.
Die Positions-Nummern der Reparatur-Hinweise sind mit denen der Explosionszeichnungen identisch.
Sie können anhand der Explosionszeichnungen das Gerät oder die Baugruppe bis zu einem bestimmten Teil demontieren.
Anhand der Positions-Nummern ersehen Sie, welche Reparatur-Hinweise beim Montieren zu beachten sind.
Die zur Demontage und Montage erforderlichen Werkzeuge, Lehren und Meßeinrichtungen sind in der **Ersatzteil-Liste** unter Bemerkungen angegeben.

Die Ersatzteil-Liste bezieht sich immer auf die umseitige Abbildung der **Reparatur-Anleitung** und ist in folgende Spalten eingeteilt:

Pos.-Nr.	Positions-Nummer entspricht der umseitigen Explosionszeichnung.
K; R; X; ●	Kennzeichen; siehe Symbole.
Sachnummer	Erläuterungen der Sachnummer, siehe Sachnummern-Schlüssel.
Benennung	Benennung des Ersatzteiles.
Stück je Variante	verwendete Stückzahl für 1 Gerät bzw. Baugruppe.
Bemerkungen	Angaben über Werkzeuge, Lehren und Meßeinrichtungen, sowie die für die Verwendung erforderlichen Hinweise.

The enclosed catalogue will facilitate the repair of Rollei equipment and the ordering of spare parts. The catalogues **(repair manual)** are subdivided into types of equipment.

From the table of contents you can see in which index group the equipment-assembly group, which you wish to repair or order as a spare part, is to be found.

To make the catalogue easy to handle the **explanatory remarks** the layout of the catalogue, the **index number key,** the **symbols** used and the **order form for additional catalogues** are listed separately under **general information.**

Under **index number key** the Rollei index number system is explained.

Under **symbols** all the markings used in the catalogue for greases, adhesives and paints are listed as well as explanations re the spare parts list.

In the catalogue each assembly group starts on a new page (on the front - repairs manual - on the back - spare parts list) and can spread over several pages according to its length.

The pages of the **repair manual** are divided into heading, exploded view and instructions for repair.

In the heading are included the date of publishing, the page number, nomenclature, and index number of the assembly group illustrated.

E.g. for the Page Number: 3.04.010 5
catalogue number — serial page number
index group — apparatus 1

The exploded views are shown with parts in a disassembled state with position numbers for each assembly group beginning with 1.
The position numbers in the instructions for repair are the same as those in the exploded views.
With the aid of the exploded views it is possible to disassemble the apparatus or assembly group to a particular part. The position numbers indicate the order in which the instructions for repair must be followed when assembling.

The tools, gauges and measuring instruments necessary for (dis) assembly are indicated in the **spare parts list** under remarks.

The **Spare Parts List** always relates to the overleaf illustration of the **repair manual** and is divided into the following columns:

Pos. no.	Position number corresponds to the exploded view on the fore side.
K; R; X; ●	markings; see symbols.
Index no.	explanatory remarks re the index number, see index number key.
Nomenclature	name of the spare part.
Parts per variant	Number of parts used for apparatus or assembly group.
Remarks	details about tools, gauges and measuring instruments plus instructions for their use.

Parts number-code

Rollei Service

1. Rollei parts number.

04201.00.0 00

- 00 — variant
- 0 — variation index
- 00 — identification number
- 201 — serial number
- 04 — type number

00	without variant
01-98	variants
0- 9	
00	components, bare standard part
01-39	subgroups
41-59	assembly group, structural components
61-62	manufactured state for service
67	manufactured state for service
68	elec. controls
69	elec. components
70-75	auxiliary subgroups and assembly groups
77-94	finish for standard parts
77	special finish
78	
79	
80	gilded
81	copper plated
82	nickle plated
83	cadmium plated
84	chromium plated
85	Al-anodized, Cu-pickled blue, St-burnished
86	coslettised (phosphate treatment)
87	painted black
88	painted brown
89	pickled black
90	black nickle plated
91	nitrided and with Molykote barrelplating
92	with Molykote barrel-plating
93	zinc plated, chromated
94	zinc plated, chromated, black
95-99	apparatus ready for sale

00	rivets, pins
01	screws and nuts; metric thread
02	screws; coarse pitch thread
03-09	apparatus - types
10	discs
11-19	apparatus - types
20	rivets, pins
21-29	apparatus - types
30	screws; metric thread
31-74	apparatus - types
75-79	special numbers for service
90-99	accessories

2. Special Numbers for Service.

75290.01.0 00

- 00 — variant
- 0 — variation - index
- 01 — identification number
- 90 — serial number
- 29 — type number
- 75 — special number for service

75	spare parts
76	
77	
78	
79	auxiliaries
	79000 paints - screw locking fluid
	79100 paints - coating/finishing
	79200 paints - thinning
	79300 oils
	79400 greases
	79500 sealing compounds

Rollei-Werke Franke & Heidecke Braunschweig

125	Positions-Nummer links: Abgebildetes Teil	125	Position number left: illustrated part
125	Positions-Nummer rechts: Nicht abgebildetes Teil	125	Position number right: not illustrated part
125A-K	Geänderte Positions-Nummer	125A-K	Altered position number
125L-Z	Später eingefügtes Ersatzteil	125L-Z	Spare part inserted later on
•	Kein Ersatzteil	•	No spare part
• A-Z	Kein Ersatzteil, wird jedoch unter Reparatur-Hinweise angesprochen	• A-Z	No spare part, will be mentioned under repair instructions
K	Ersatzteil, wird nicht abgegeben	K	Spare part will not be supplied
R	Computer-Ersatzteil; wird nicht abgegeben	R	Computer spare part will not be supplied
X	Ersetzt die davorliegende Indizes (Index 3 für 2,1 und 0)	X	Replaces the previously mentioned indices (index 3 instead of 2, 1 and 0)
A	Ersetzt den (einen) davorliegenden Index (Index 3 für 2)	A	Replaces previously mentioned (one) index (index 3 instead of 2)
B	Ersetzt zwei davorliegende Indizes (Index 3 für 2 und 1)	B	Replaces two previously mentioned indices (index 3 instead of 2 and 1)
C	Ersetzt drei davorliegende Indizes (Index 4 für 3-1)	C	Replaces three previously mentioned indices (index 4 instead of 3-1)
D	Ersetzt vier davorliegende Indizes (Index 5 für 4-1)	D	Replaces four previously mentioned indices (index 5 instead of 4-1)
E	Ersetzt fünf davorliegende Indizes (Index 6 für 5-1)	E	Replaces five previously mentioned indices (index 6 instead of 5-1)
F	Ersetzt sechs davorliegende Indizes (Index 7 für 6-1)	F	Replaces six previously mentioned indices (index 7 instead of 6-1)
G	Ersetzt sieben davorliegende Indizes (Index 8 für 7-1)	G	Replaces seven previously mentioned indices (index 8 instead of 7-1)
H	Ersetzt acht davorliegende Indizes (Index 9 für 8-1)	H	Replaces eight previously mentioned indices (index 9 instead of 8-1)
00	Variante: Eingetragene Stückzahl wird in allen Varianten verwendet.	00	Variant: Number of spare parts marked up will be used in all variants
01-05	Varianten: Eingetragene Stückzahl wird nur in der angegebenen Variante verwendet.	01-05	Variants: Number of spare parts marked up will be used in the variants indicated only
—	Verwendung nach Bedarf	—	To be used if needed
→ 1968	Verwendung bis 1968; Angabe der Geräte-Nummer möglich	→ 1968	Used until 1968; apparatus number may also be specified
1968 →	Verwendung ab 1968; Angabe der Geräte-Nummer möglich	1968 →	Used since 1968; apparatus number may also be specified
(NB)	Nach Bedarf; bei Verwendung keine festgelegte Stückzahl	(NB)	If needed; when using, no fixed number of spare parts
(WW)	Wahlweise; bei Verwendung festgelegte Stückzahl (je nach Service-Bereich und Ausführung).	(WW)	At choice; when using, fixed number of spare parts (dependent on service facilities and execution)
BER. TA.	Bereitschafts-Tasche-Taschenteil	BER. TA.	Ever - ready case; part of case
Ø	Durchmesser in mm	Ø	Diameter in mm
Q M →	Meterware	Q M →	Material by the meter
1 Q M →	Meterware mit Längenangabe = 1 Meter	1 Q M →	Material by the meter with specification of length: = 1 meter

Rollei Service

Symbols for Rollei norms

R	Resistor, general.
R	Variable resistor.
R	Temperature-responsive resistor, positive temperature coefficient.
R	Temperature-responsive resistor, negative temperature coefficient.
R	Variable resistor.
P	Potentiometer.
L/DR	Winding, inductance, general.
L/DR	Winding, inductance, with start of winding.
L/DR	Winding with magnetic core.
L/DR	Winding with magnetic core and with air gap.
TR	Transformer with separate windings.
C	Capacitor, capacitance, general.
C	Polarised electrolytic capacitor.
B	Primary cell accumulator, battery.
GL	Glow light. Glow tube.
Q	Quenching tube. Mercury switch tube.
BL	Photo-flash lamp.
L	Bulb, general.
AM	Buzzer.
M	Motor, general.
M	DC motor.
M	Single-phase AC motor.
FR	Photoconductive cell.
FE	Photovoltaic cell.
FD	Photo-diode.
FT	Phototransistor, PNP type.
FT	Phototransistor, NPN type.
D or GR	Semi-conductor diode, rectifier (dry rectifier).
LD	Luminescence diode.
ZD	Limiting diode, stabilizing diode (Zener diode).
DC	Bidirectional diode (varistor).
TY	(Cathode-control) backward blocking (thyristor triode) (controlled rectifier).
TC	Bidirectional thyristor triode. (Controllable full-wave switching diode).
GR	Bridge-connected rectifier.
T	Transistor, PNP type.
T	Transistor, NPN type. The collector can be connected to the container.
UT	Two-zone thyristor (unijunction, double-base diode) with P-type base.
UT	Two-zone thyristor (unijunction, double-base diode) with N-type base.
FET	Field effect transistor (barrier-layer FET with N-channel).
FET	Field effect transistor (barrier-layer FET with P-channel).
DT	Two NPN transistors d-c connected in series.
SI	Fuse, general.
RS/ MA	Electro-mechanical drive (relay) stating effective winding.

Symbols for Rollei norms

Rollei Service

	S	1-pole switch (normally open).
	S	2-pole switch (normally open).
	S	1-pole switch (normally closed).
	S	2-pole switch (normally closed).
	S	1-pole changeover switch (with cutout).
	S	2-pole changeover switch (with 1 normally closed and 1 normally open).
	S	Manually-operated pushbutton switch (normally open).
	S	Manually-operated control switch (normally open).
	S	Thermal circuit breaker (nomally closed).
	S	Electro-magnetic operated control switch (normally open).
	S	Cam-operated control switch (normally open).
	S	Normally open switch, 1 closes before 2.
	S	Normally closed switch, 1 opens before 2.
	S	Changeover switch, without cutout, sequence changeover switch.
	S	Twin normally closed switch.
	S	Twin normally open switch.
	S	Short duration switch, self-wiper, contact made when moved in either direction.
	S	Short duration switch, self-wiper, contact made when moved in direction of arrow.
	S	Multi-position switch, e.g. with 6 positions. In position 1: contacts 1 and 3 bridged, contact 5 open.
	S	Multi-position switch, e.g. with 4 positions. In position 1: contacts 1 and 3 bridged, contacts 2 and 4 open. (In position 2: contacts 2 and 4 bridged, contacts 3 and 1 open).
	S	Normally closed, time-lag opening.
	S	Normally open, time-lag closing.
	S	Normally closed, time-lag closing.
	S	Normally open, time-lag opening.
	LE	Lead, general.
	LE	Lead indicating number of conductors, e.g. 3 conductors.
	LE	Twisted lead, e.g. 2-wire.
	LE	Screened lead, earthed, earthing point optional.
	LE	Leads crossing, not connected.
	LE	Conductive connection of leads.
	LP	Connection joint not detachable under normal service conditions.
	KL	Detachable connection.
	ST	Plug pin.
	ST	Wander plug pin.
	BU	Plug socket.
	BU	Wander plug socket.
	SV	Connector with plug pin and plug socket.
	SV	Connector with plug pin and plug socket with earthed conductor marked.
	SK	Flash contact for flash cord. On flash units and cameras.
	MK	Hot shoe contact, flash units and cameras.
		Earth, general.
		Connection point for earthed conductor.
		Frame, general.
		Jumper wire or stranded jumper, length stated in mm.

Rollei-Werke Franke & Heidecke Braunschweig

Reparatur-Anleitung
Repair-Manual

Rollei E 19 C
Rollei E 19

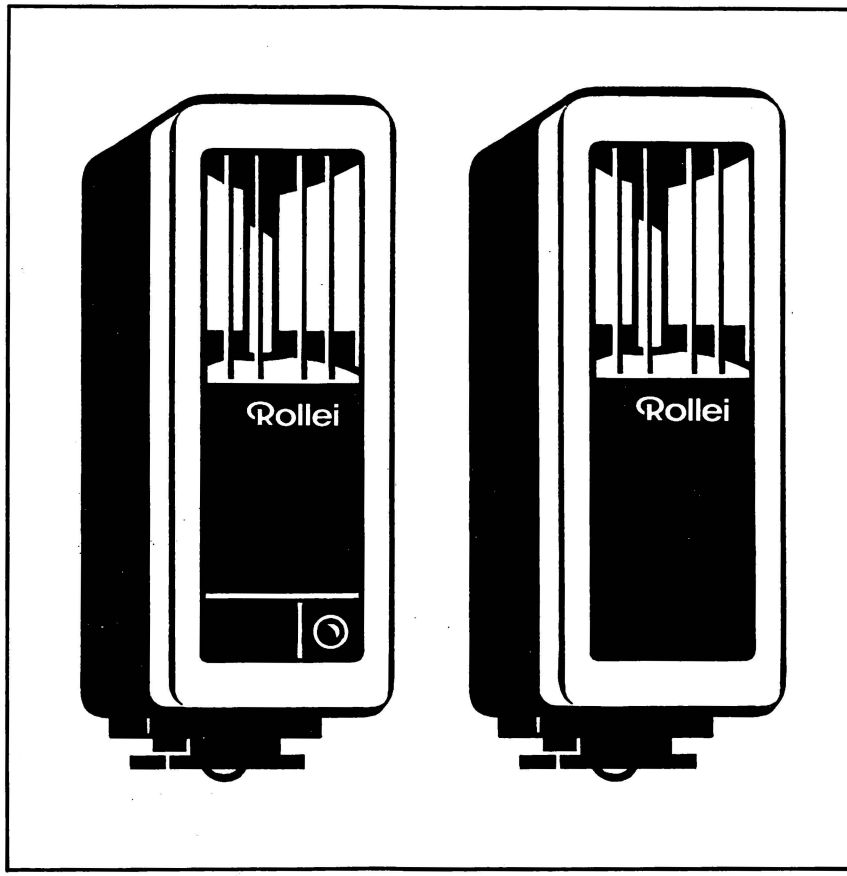

Rollei
Service

Rollei-Werke Franke & Heidecke Braunschweig

Zeichen- und Symbolerklärung für das Ersatzteil - Sortiment
Explanation of symbols and signs for spare part assortment

K	Ersatzteil wird nicht abgegeben Spare part not being supplied	
R	Computer - Ersatzteil, wird nicht abgegeben Computer spare part, not being supplied	
X	Ersetzt die davorliegenden Indizes Replaces the previously mentioned indices	(Index 3 für 2, 1 und 0) (index 3 instead of 2, 1 and 0)
A	Ersetzt den (einen) davorliegenden Index Replaces the previously mentioned (one) index	(Index 3 für 2) (index 3 instead of 2)
B	Ersetzt zwei davorliegende Indizes Replaces two previously mentioned indices	(Index 3 für2 und 1) (index 3 instead of 2 and 1)
C	Ersetzt drei davorliegende Indizes Replaces three previously mentioned indices	(Index 4 für 3 - 1) (index 4 instead of 3 - 1)
D	Ersetzt vier davorliegende Indizes Replaces four previously mentioned indices	(Index 5 für 4 - 1) (index 5 instead of 4 - 1)
E	Ersetzt fünf davorliegende Indizes Replaces five previously mentioned indices	(Index 6 für 5 - 1) (index 6 instead of 5 - 1)
F	Ersetzt sechs davorliegende Indizes Replaces six previously mentioned indices	(Index 7 für 6 - 1) (index 7 instead of 6 - 1)
G	Ersetzt sieben davorliegende Indizes Replaces seven previously mentioned indices	(Index 8 für 7 - 1) (index 8 instead of 7 - 1)
H	Ersetzt acht davorliegende Indizes Replaces eight previously mentioned indices	(Index 9 für 8 - 1) (index 9 instead of 8 - 1)
1 - 9 oder/or 01-09	Varianten: Teil wird nur in der angegebenen Variante verwendet Variants: part is used only in the variant as specified	
Ber.Ta.	Bereitschaftstasche, Taschenteil Ever - ready case; part of case	
DMR	Durchmesser in mm Diameter in mm	
eM	Meterware Material by the metre	
1 eM	Meterware mit Längenangabe: 1 Meter Material by the metre with specification of length: 1 metre	
78	Ersatzteil wird bis Ende 1978 geliefert (Jahreskennzahl). Spare part will be supplied until the end of 1978 (year identification).	
*	Erforderlich je nach Service - Bereich Necessary according to nature of service	
AT	Austausch-Teil Exchange part	
BELI	Belichtungsmesser Lightmeter	

Printed in Germany

Achtung !

Bevor Sie im geöffneten Gerät irgendetwas berühren, Blitzelko über einen Widerstand von ca. 1K/5W entladen!

1. Netzbetrieb E19C (E19)

Schalter S 311 (S 201) in Stellung "Aus", Ladestecker angeschlossen. In dieser Schalterstellung wird die Batterie geladen, der Blitzelko formiert und vom Netz aufgeladen. Widerstand R 204 und Lampe L 201 begrenzen den Batterieladestrom auf den Sollwert.

2. Batteriebetrieb

Beim Einschalten des Schalters S 311 (S 201) erhält die Basis des Transistors T 321 (T 201) über den Widerstand R 321 (R 201) und die Rückkopplungswicklung (Klemmen 24 und 25) eine negative Vorspannung. T 321 (T 201) öffnet und beginnt durch den Einfluß der Rückkopplungswicklung zu schwingen.
Es handelt sich hier um einen Durchflußwandler, d.h. die Last ist während der Zeit angeschlossen, in der der Transistor leitet. Der Wandlertrafo WT 321 (WT 201) arbeitet hier wie ein Transformator, dessen Primärstrom durch periodisches Ein- und Ausschalten der Batterie B 311 (B 201) durch T 321 (T 201) erzeugt wird.
Bei entladener Batterie erreicht die Gleichspannung am Blitzelko einen Endwert von ca. 300 V.
Mit einer guten und vollgeladenen Batterie und sehr gur formiertem Blitzelko kann die Spannung am Blitzelko max. bis auf 390 V ansteigen. Entsprechend der Entladungskurve der Batterie sinkt die Blitzelkospannung ab.

3. Verbundbetrieb

Schalter S 311 (S 201) in Stellung "Ein", Ladestecker angeschlossen. Blitzelko C 311 (C 201) wird parallel vom Wandler über Netz aufgeladen (verkürzte Aufladezeit).

Printed in Germany

Caution!
Before you touch anything in the open unit, detach flash capacitor through a resistance of approximately 1K/5W.

1. Mains operation E19C (E19)

Switch S 311 (S 201) to "OFF" position, charger plug connected. With the switch in this position the accumulator is charged, the flash capacitor formed and charged from the mains. Resistor R 204 and lamp L 201 limit the battery charging current to the rated value.

2. Battery operation

When switch S 311 (S 201) is switched on the base of transistor T 321 (T 201) is given a negative bias via Resistor R 321 (R 201) and via the feedback winding (terminals 24 and 25). T 321 (T 201) open and begins to oscillate under the influence of the feedback winding. It is in fact a flow converter, i.e. the load is connected during the period in which the transistor is conductive. The transformer WT 321 (WT 201) acts here as a transformer whose primary current is produced by periodically switching battery B 311 (B 201) on and off by means of T 321 (T 201).
With the battery discharged the DC voltage at the flash capacitor reaches a final value of approximately 300 Volts.
With a good, fully charged battery and properly formed flash capacitor the voltage at the flash capacitor can rise to a maximum of 390 Volts. The flash capacitor voltage drops according to the discharge curve of the battery.

3. Duplex operation

Switch S 311 (S 201) in "ON" position, charger plug connected. Flash capacitor C 311 (C 201) is charged in parallel from converter and via mains (reduced recycling time).

4. Zündkreis

Über den Spannungsteiler aus R 313, R 314 und P 311 (R 203, R 207 und P 201) wird die Glimmlampen-Spannung justiert und weiter über R 315, (R205) der Zündkondensator C 324 (C 205) aufgeladen. R 315 (R 205) ist aus Sicherheitsgründen als Berührungsschutz (zwischen Blitzelko und Synchronanschluß bzw. Steckfuß) eingebaut.

Der aufgeladene Kondensator C 324 (C 205) wird beim Auslösen über Hand-, Synchron- oder Mittenkontakt parallel zur Primärwicklung des Zündtrafos ZT 321 (ZT 201) geschaltet und entladen. Dadurch entsteht auf der Sekundärwicklung von ZT 321 (ZT 201) ein Hochspannungsimpuls von etwa 10 KV. Durch den Hochspannungsimpuls zwischen Zündelektrode und Kathode der Blitzlampe wird das Gas in der Blitzröhre vorionisiert. Die Gasstrecke wird leitend und der Blitzelko entladen.

5. Automatik E 19 C

Da nur im Herstellerwerk die Möglichkeit besteht, den Automatik-Kreis zu justieren, sollte der Service-Techniker die Schaltungsanordnung 23610.03.0 austauschen und zwecks Reparatur an die Rollei-Werke einschicken.

Die nachfolgenden Tests dienen nur dazu, festzustellen, ob der Fehler im Automatik-Kreis liegt oder nicht.

a) Prüfen der Spannung am Blitzelko

b) Testen der Quenchröhre QT 311:

Zündimpuls von FT 321 an Zündelektrode von QT 311 legen. QT 311 muß zünden, wenn der Zündkontakt geschlossen wird. Ist dies nicht der Fall, QT 311 austauschen.

Printed in Germany

4. Firing circuit

The glow lamp voltage is set via the voltage divider from R 313, R 314 and P 311 (R 203, R 207 and P 201) and charging continues via R 315 (R 205) of the firing capacitor C 324 (C 205). R 315 (R 205) is fitted for safety reasons as protection against electric shock hazard (between flash cpacitor and synchro-connection or foot).
In the case of triggering by hand, synchro or centre contact the charged capacitor C 324 (C 205) is connected parallel to the primary winding of trigger coil ZT 321 (ZT 201) and discharged. As a result a high tension pulse of approximately 10 KV occurs at the secondary winding of ZT 321 (ZT 201). The gas in the flash tube is pre-ionised by the high tension pulse between firing electrode and cathode of the flash unit. The gas becomes conductive and the flash capacitor is discharged.

5. Computer unit E 19 C

As calibration of the computer circuit is only possible at the manufacturers works, the service engineer should exchange circuit unit 23610.03.0 and send it to the Rollei works for repair.
The following tests will only serve therefore to determine whether the failure is in the computer circuit or not.

a) Check voltage at flash capacitor
b) Test quenching tube QT 311:
   Apply firing pulse from FT 321 to firing electrode of QT 311. QT 311 must fire when the firing contact is closed. If this is not the case, renew QT 311.

Meßdaten E19C (E19)

Batterie	
Batteriespannung, voll geladen	5,4 – 6,0 V
entladen	4,4 – 4,7 V
Batterie ist entladen, wenn die Glimmlampe 60 sec nach dem Einschalten noch nicht aufleuchtet.	
Ladestrom für die Batterie	18 – 24 mA
Spannungen am Blitzelko C 311 (C 201)	
Batterie- und Verbundbetrieb	295 – 390 V, abhängig vom Ladezustand der Batterie bzw. von der Netzspannung.
Netzbetrieb	ca. 350 V bei Nenn-Netzspannung.
Justierung der Glimmlampe GL 311 (GL 201)	
bei Blitzelkospannung	295 – 300 V
Spannungen am Synchron- bzw. Mittenkontakt, bei vollgeladenem Blitzelko und leuchtender Glimmlampe	170 – 250 V
Diese Spannung muß mit einem hochohmigen Instrument (Röhrenvoltmeter) gemessen werden. Ri $\geqq$ 10 M.	

Printed in Germany

Measurement data E19C (E19)

Battery	
Battery voltage fully charged	5.4 - 6.0 V
discharged	4.4 - 4.7 V
The battery is discharged if the glow lamp does not light up 60 seconds after switching on.	
Battery charging current	approx 18 - 24 mA
Voltages at flash capacitors C 311 (C 201)	
Battery and Duplex operation	295 - 390V, dependent on state of charge of battery and mains voltage.
Mains operation	approx. 350V at rated mains voltage
Setting of glow lamp GL 311 (GL 201)	
At flash capacitor voltage	295 - 300 V
Voltages at synchro or centre contact, with flash capacitor fully charged and glow lamp alight.	170 - 250 V
This voltage must be measured with a high impedance instrument (vacuum tube volt meter). $R_I \geqq 10M$	

Montage E19C (E19)

1. Schaltungsanordnungen 23610.01.1, 23610.02.0 und 23610.03.0 mit Reflektor 23000.14.0 und Steckfuß 23000.03.0 in Gehäuseschale links 23616.00.0 einsetzen.
   Die Anschlußlitzen wegen der Betriebssicherheit nach Zeichnung 23610.41.2 verlegen.
   (Schaltungsanordnung 23000.02.0 mit Batteriesatz B 207 23627.69.0, Kondensator C 201 23647.69.0, Reflektor 23000.14.0 und Steckfuß 23000.03.0 in Gehäuseschale links 23002.00.0 einsetzen).
2. Gehäuseschale rechts 23615.00.0 (23001.00.0) auf Gehäuseschale links aufsetzen.
3. Reflektor ausrichten, Schieber 23611.00.0 und Frontscheibe 23620.00.0 (23023.00.0) einsetzen.
4. Frontkappe 23005.00.1 aufsetzen und mit Kreuzschlitzschraube 01707.84.0 festschrauben.
5. Sichtscheibe 23009.00.0 und Sperrschieber 23619.00.0 (23013.00.1) mit Druckfeder (23008.00.2) in Gehäuseschalen einsetzen.
6. Rückwand 23610.04.2 (23000.13.2-01) aufsetzen und mit Kreuzschlitzschraube 01707.84.0 festschrauben.
7. Steckfuß mit 2 Kreuzschlitzschrauben 01708.84.0 an Gehäuseschalen festschrauben und mit Loctite sichern.
8. Funktionsprüfung.

Printed in Germany

Assembly E19C (E 19)

1. Insert circuit elements 23610.01.1, 23610.02.0 and 23610.03.0 with reflector 23000.14.0 and foot 23000.03.0 in left hand body half 23616.00.0. For reasons of operating safety lay connecting leads in accordance with drawing 23610.41.2. (Insert circuit element 23000.02.0 with battery set B 207 23627.69.0, capacitor C 201 23647.69.0, reflector 23000.14.0 and foot 23000.03.0 in left hand body half 23002.00.0).
2. Place right hand body half 23615.00.0 (23001.00.0) on left hand body half.
3. Align reflector, insert slide 23611.00.0 and front plate 23620.00.0 (23023.00.0).
4. Fit front cover 23005.00.1 and screw in position with recessed head screw 01707.84.0.
5. Insert transparent disc 23009.00.0 and locking slide 23619.00.0 (23013.00.1) with compression spring (23008.00.2) in body halves.
6. Fit back 23610.04.2 (23000.13.2-01) and screw in position with recessed head screw 01707.84.0.
7. Screw foot in position on body halves with 2 recessed head screws 01708.84.0 and seal with Loctite.
8. Check for correct function.

Rollei Service	Rollei E19 C / E19	Blatt: 12
	Zeichnung: Stromlaufplan E 19 23 000.66.2	Ausgabe: 1 1.72 Ga.

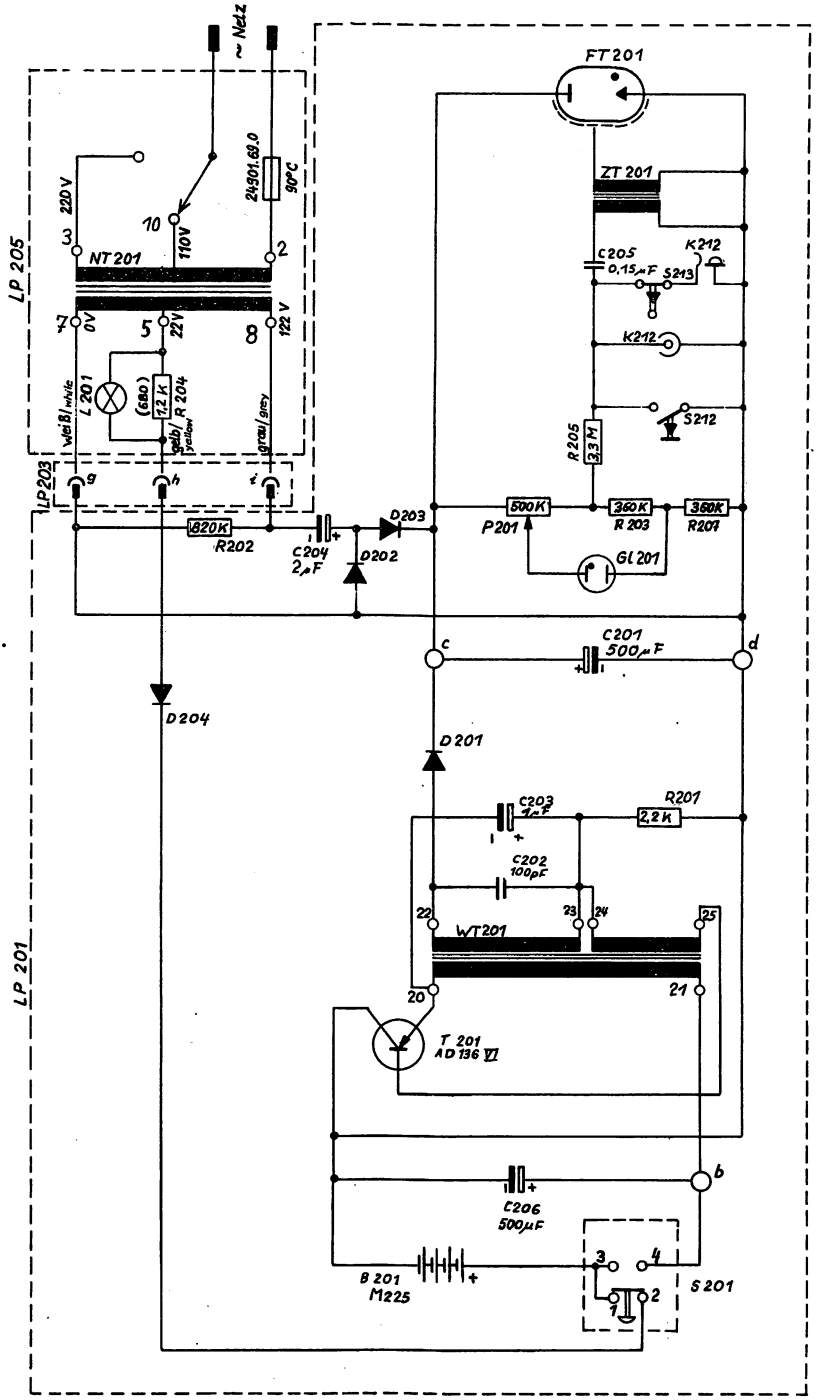

Printed in Germany

Rollei Service	Rollei E 19C / E 19	Blatt: 13
	Zeichnung: Elektronenblitz E 19 23 000.41.3	Ausgabe: 1 1.72 Ga.

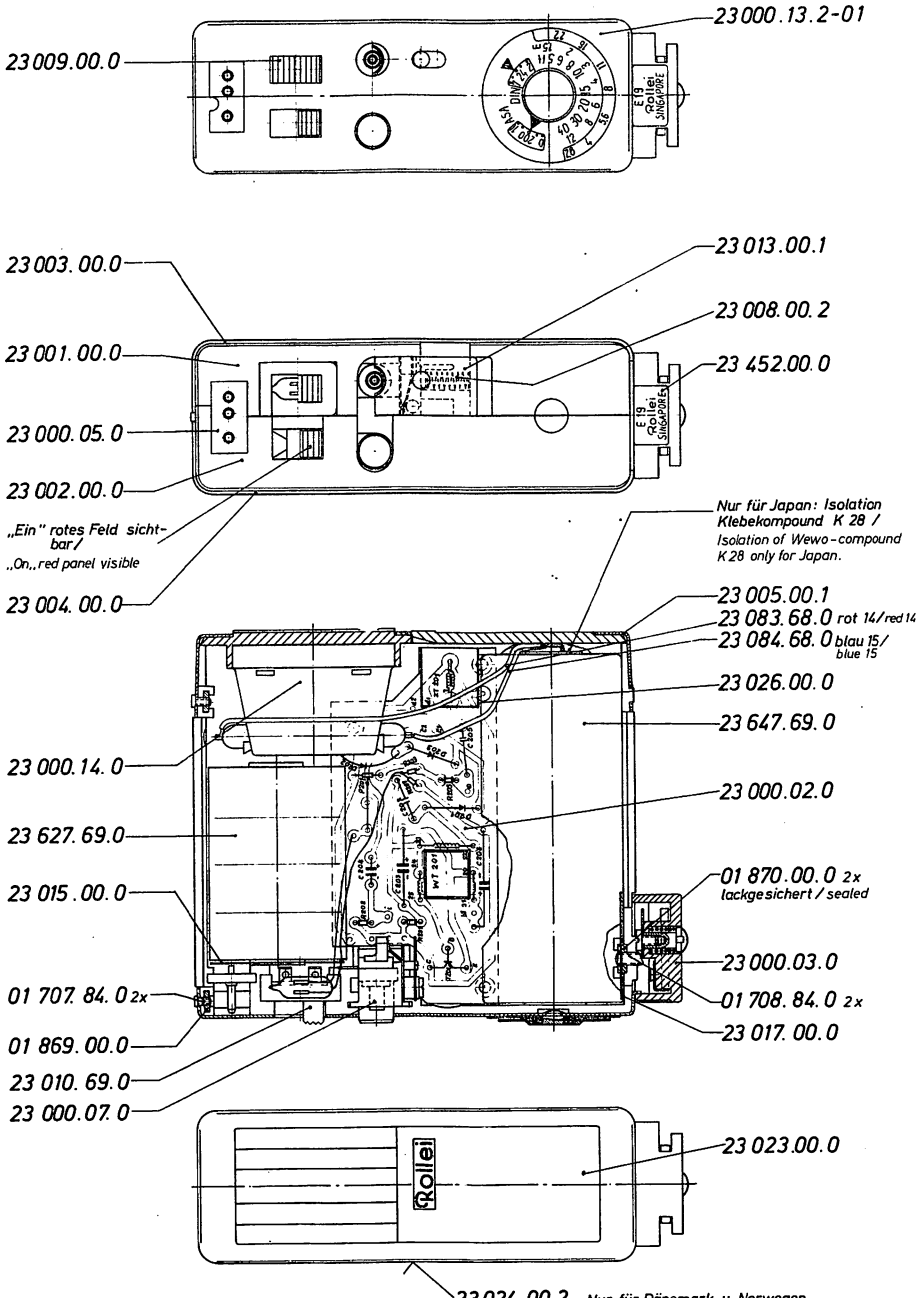

Printed in Germany

Rollei Service	Rollei E 19 C / E 19	Blatt: 14
	Zeichnung: Elektronenblitzgerät 23 000.41.3 Bl. 2	Ausgabe: 1.72 Ga. 1

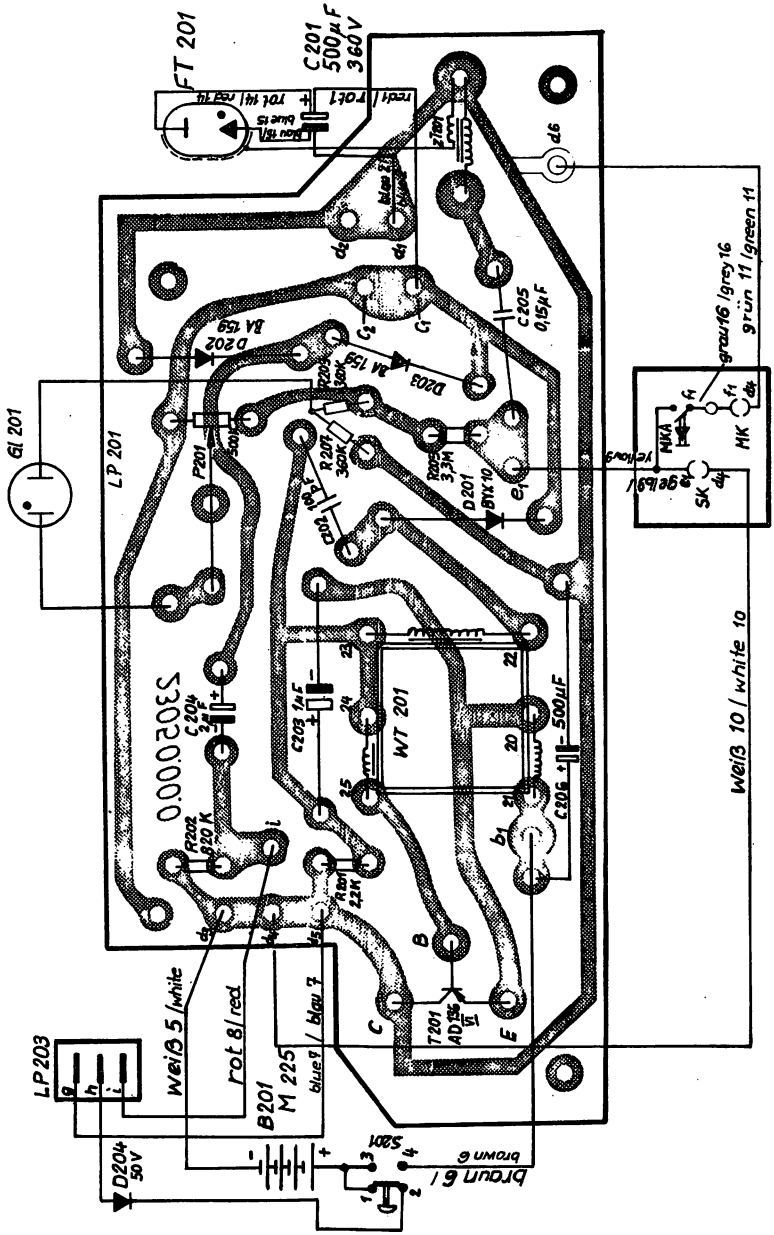

Printed in Germany

Demontage des Ladegerätes

1. 2 Zylinderschrauben 01516.82.0 am Schukostecker 24662.01.2 lösen und den Schukostecker ca. 30mm anheben.
2. Schalter 24711.00.1 herausnehmen.
3. Knickschutzhülle des Ladekabels 23502.69.0 aus Kappe 24641.31.0 herausziehen.
4. Kappe abnehmen.

Montage

1. 2 Hilfsstifte Ø 2,4 x 60 mm in die Gewindelöcher der Kappe 24641.31.0 einsetzen.
2. Schalter 24711.00.1 auf Leiterplatte stecken (Beachte: Arretierungsstift des Schalters) und Schukostecker überstülpen. Die 2 Drähte vom Schukostecker glattziehen, daß diese neben der Leiterplatte zum Trafo liegen. Kurzschlußgefahr !
3. Kappe aufsetzen und dabei Hilfsstifte mit Kappe durch Trafo- und Schukosteckerlöcher stecken. Knickschutztülle in die Kappe einschieben.
4. Hilfsstifte herausziehen und Kappe mit 2 Zylinderschrauben 01516.82.0 festschrauben.
5. Funktionsprüfung.

Meßdaten

Leerlaufspannungen am Netztrafo NT 201 bei 220 V

ca. 22 V

ca. 137 V.

Printed in Germany

Disassembly of charger unit

1. Undo 2 fillister head cap screws 01516.82.0 on earthing-contact type plug 24662.01.2 and raise plug approximately 30 mm.
2. Extract switch 24711.00.1.
3. Withdraw anti-kink sleeve of charger cable 23502.69.0 from cover 24641.31.0.
4. Remove cover

Assembly

1. Insert 2 locating pins 2.4 diameter x 60mm into the tapped holes of cover 24641.31.0.
2. Position switch 24711.00.1 on printed circuit board (note: locking pin of switch) and fit plug over the top. Straighten the 2 wires from the plug so that they lie beside the printed circuit board facing towards the transformer. Otherwise there is a risk of short-circuit.
3. Fit on cap and insert locating pins with cap through transformer and plug holes. Push anti-kink sleeve into cover.
4. Withdraw locating pins and secure cover with 2 fillister head cap screws 01516.82.0.
5. Check for correct function.

Measurement data:

Open-circuit voltages at mains transformer NT 201 with 220 Volt

approx. 22 V

approx.137 V.

Rollei Service	Rollei E19C / E19	Blatt: 16
	Zeichnung: Ladegerät E15 / E17C / E17 / E19C / E19 / E20 Ausführung CEE 24 603.99.1	Ausgabe: 1 1.72Ga.

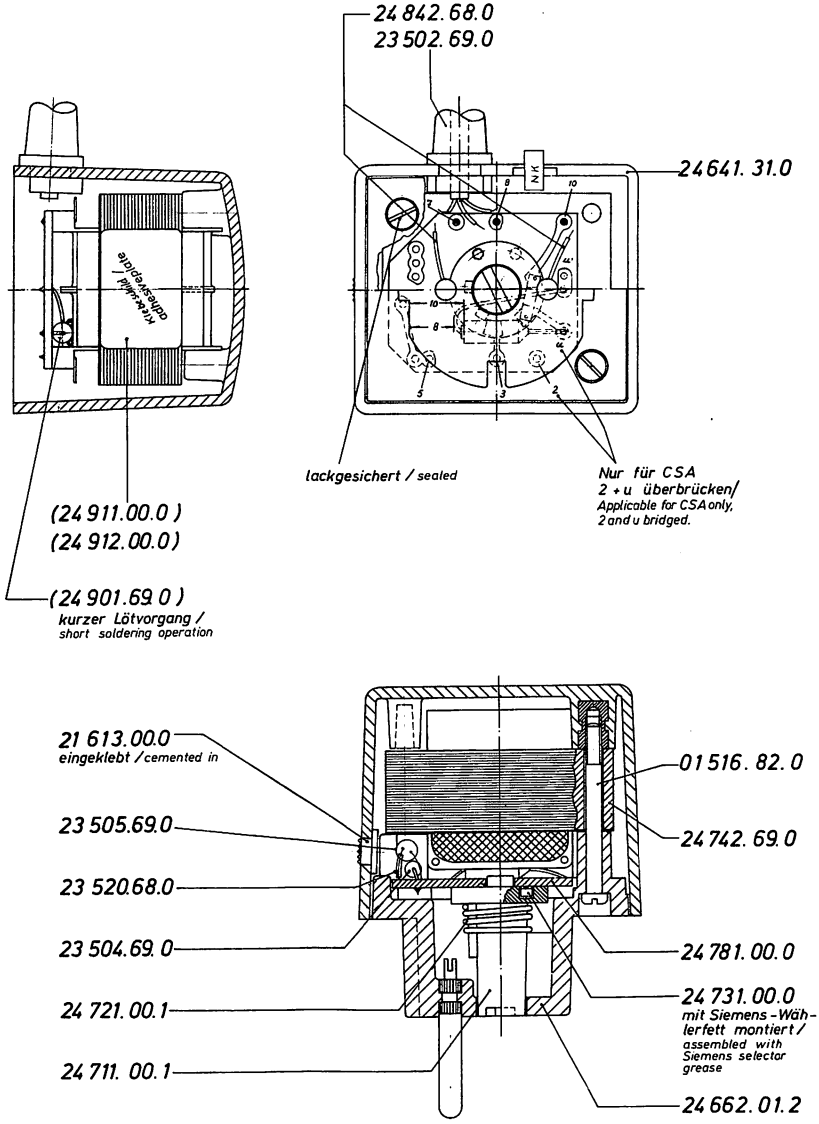

Printed in Germany

Ersatzteilliste E 19 C / E 19

Empfohlenes Sortiment für 1000 Blitzgeräte

	Stück	Benennung		Ersatzteil-Nummer	E19C	E19
	50	Kreuzschlitzschraube		01707.84.0	X	X
	50	Kreuzschlitzschraube		01708.84.0	X	X
	20	Vierkantmutter M1,7		01869.00.0	X	X
	20	Vierkantmutter M2,6		01870.00.0	X	X
	15	Kondensator 1MF, 40V	C203/C323	21269.69.0	X	X
R	30	Zenerdiode	ZD031	21275.69.0	X	
	15	Kondensator 0,15MF, 250V	C205/C324	21312.69.0	X	X
	30	Diode BYX 10	D201	21315.69.0		X
	5	Steckfuß, Ugr		23000.03.0	X	X
	5	Steckkontakt, Ugr		23000.05.0		X
	5	Kontaktgehäuse, Ugr		23000.07.0		X
	5	Wandlertrafo	WT201/WT321	23000.09.2	X	X
	5	Rückwand, Ugr		23000.13.2 01		X
	5	Reflektor, Ugr	FT201/FT321	23000.14.0	X	X
	5	Zündtrafo	ZT201/ZT321/ZT031	23000.15.1	X	X
	2	Gehäuseschale rechts		23001.00.0		X
	2	Gehäuseschale links		23002.00.0		X
	20	Folie rechts		23003.00.0		X
	20	Folie links		23004.00.0		X
	5	Frontkappe		23005.00.1	X	X
	10	Druckfeder		23008.00.2		X
	20	Sichtscheibe		23009.00.0	X	X
	5	Schalter	S201/S311	23010.69.0	X	X
	15	Kondensator 500µF, 8V	C206/C321	23012.69.0	X	X
	5	Sperrschieber		23013.00.1		X
	5	Isolierpappe		23015.00.0		X
	5	Isolierpappe		23017.00.0		X
	5	Frontscheibe, Rollei		23023.00.0		X
X *	2	Warnschild		23024.00.2	X	X
	5	Isolierpappe		23026.00.0		X
	10	Transistor AD 136	T201/T321	23051.69.0	X	X
	15	Glimmlampe	GL201/GL311	23052.69.0	X	X
	30	Diode	D202/D203	23053.69.0		X
	30	Diode	D204	23054.69.0		X
	10	Widerstand, var 500K, 0,05W	P201/P311	23056.69.0	X	X
	10	Widerstand 2K2, 1/3W	R201	23057.69.0		X
	10	Widerstand 820K, 1/3W	R202	23058.69.0		X
	10	Widerstand 3M3, 1/3W	R205	23060.69.0		X

Printed in Germany

SPARE PARTS LIST E 19 C / E 19

Recommended assortment for 1000 flash units

	Qty.	Description		Part number	E19C	E19
	50	Recessed head screw		01707.84.0	X	X
	50	Recessed head screw		01708.84.0	X	X
	20	Square nut M1.7		01869.00.0	X	X
	20	Square nut M2.6		01870.00.0	X	X
	15	Capacitor 1MF,40V	C203/C323	21269.69.0	X	X
R	30	Zener diode	ZDQ31	21275.69.0	X	
	15	Capacitor 0.15MF,250V	C205/C324	21312.69.0	X	X
	30	Diode BYX 10	D201	21315.69.0		X
	5	Foot, Assy.		23000.03.0	X	X
	5	Plug, Assy.		23000.05.0		X
	5	Contact housing,Assy.		23000.07.0		X
	5	Transformer	WT201/WT321	23000.09.2	X	X
	5	Back, Assy.		23000.13.2	01	X
	5	Reflector,Assy.	FT201/FT321	23000.14.0	X	X
	5	Trigger coil	ZT201/ZT321/ZTQ31	23000.15.1	X	X
	2	Body half,right hand		23001.00.0		X
	2	Body half,left hand		23002.00.0		X
	20	Leatherette,right hand		23003.00.0		X
	20	Leatherette,left hand		23004.00.0		X
	5	Front cover		23005.00.1	X	X
	10	Compression spring		23008.00.2		X
	20	Transparent disc		23009.00.0	X	X
	5	Switch	S201/S311	23010.69.0	X	X
	15	Capacitor 500 uf,8V	C206/C321	23012.69.0	X	X
	5	Locking slide		23013.00.1		X
	5	Insulating paper		23015.00.0		X
	5	Insulating paper		23017.00.0		X
	5	Front plate, Rollei		23023.00.0		X
X+	2	Caution board		23024.00.2	X	X
	5	Insulating paper		23026.00.0		X
	10	Transistor AD136	T201/T321	23051.69.0	X	X
	15	Glow lamp	GL201/GL311	23052.69.0	X	X
	30	Diode	D202/D203	23053.69.0		X
	30	Diode	D204	23054.69.0		X
	10	Resistor,var.500K,0.05W	P201/P311	23056.69.0	X	X
	10	Resistor, 2K2, 1/3W	R201	23057.69.0		X
	10	Resistor, 820K, 1/3W	R202	23058.69.0		X
	10	Resistor, 3M3, 1/3W	R205	23060.69.0		X

Rollei Service	Rollei E 19 C / E 19	Blatt : 18
	Zeichnung:	Ausgabe: 1.72 Ga. 1

	Stück	Benennung		Ersatzteil-Nummer	E19C	E19
	15	Widerstand 360K, 1/8W	R203/R207	23066.69.0		X
	15	Kondensator 100pF, 2000V	C202/C322	23067.69.0	X	X
	15	Kondensator 2MF, 250V	C204	23068.69.0		X
	5	Typenschild E 19 Singapore		23452.00.0		X
	1	Schaltungsanordnung 2		23610.02.0	X	
	2	Schaltungsanordnung 3		23610.03.0	X	
	5	Rückwand, Ugr		23610.04.2	X	
	5	Synchronkontakt	K312	23610.05.0	X	
	5	Schieber		23611.00.0	X	
	5	Handauslöser		23613.00.0	X	
	2	Gehäuseschale rechts		23615.00.0	X	
	2	Gehäuseschale links		23616.00.0	X	
	20	Folie rechts		23617.00.0	X	
	20	Folie links		23618.00.0	X	
	5	Sperrschieber		23619.00.0	X	
	5	Frontscheibe, Rollei		23620.00.0	X	
	10	Isolierpappe		23622.00.0	X	
	5	Typenschild E 19C Singapore		23626.00.0	X	
	10	Batteriesatz 4 x M225	B201/B311	23627.69.0	X	X
	5	Kontaktfeder	S313	23641.00.0	X	
	15	Kondensator	C312	23642.69.0	X	
	5	Isolierpappe		23644.00.0	X	
	30	Diode BA 159	D202/D203/D312/D313	23646.69.0	X	X
	10	Kondensator 500MF, 360V	C201/C311	23647.69.0	X	X
R	10	Widerstand 470R, 1/4W	RQ33	23761.69.0	X	
R	10	Widerstand 15K, 1/4W	RQ31	23762.69.0	X	
R	10	Widerstand 1K8, 1/8W	RQ32	23763.69.0	X	
R	10	Widerstand, var 2K5, 0,05W	PQ31	23771.69.0	X	
R	15	Kondensator 0,1MF, 400V	CQ33	23780.69.0	X	
R	15	Kondensator 0,1MF, 250V	CQ31	23781.69.0	X	
R	15	Kondensator 0,22MF, 250V	CQ32	23782.69.0	X	
R	15	Kondensator 10000PF, 16V	CQ34	23786.69.0	X	
R	2	Träger		23850.00.0	X	
R	5	Fototransistor BPY 62		23851.69.0	X	
	10	Quenchröhre	QT311	24062.69.0	X	
R	5	Thyristor	SCRQ31	24260.69.0	X	
	10	Widerstand 1M5, 1/4W	R315/RQ34	25035.69.0	X	
	10	Widerstand 1M, 1/4W	R312/RQ35	25036.69.0	X	
	10	Widerstand 820K, 1/4W	R314	25037.69.0	X	
	10	Widerstand 560K, 1/4W	R313	25039.69.0	X	
	10	Widerstand 2K2, 1/4W	R321	25071.69.0	X	
	30	Diode	D311	33121.69.0	X	
R	15	Kondensator 0,15MF, 250V	CQ32	33155.69.0	X	
	30	Diode EM 513	D321	33170.69.0	X	
	30	Diode	D204	34170.69.0		X

Printed in Germany

	Qty.	Description		Part number	E19C	E19
	15	Resistor 360K,1/8W	R203/R207	23066.69.0		X
	15	Capacitor 100pf,2000V	C202/C322	23067.69.0	X	X
	15	Capacitor 2 MF,250V	C204	23068.69.0		X
	5	Data plate E 19 Singapore		23452.00.0		X
	1	Circuit element 2		23610.02.0	X	
	2	Circuit element 3		23610.03.0	X	
	5	Back, Assy.		23610.04.2	X	
	5	Synchro-contact	K312	23610.05.0	X	
	5	Slider		23611.00.0	X	
	5	Manual firing button		23613.00.0	X	
	2	Body half,right hand		23615.00.0	X	
	2	Body half, left hand		23616.00.0	X	
	20	Leatherette,right hand		23617.00.0	X	
	20	Leatherette,left hand		23618.00.0	X	
	5	Locking slide		23619.00.0	X	
	5	Front plate, Rollei		23620.00.0	X	
	10	Insulating paper		23622.00.0	X	
	5	Data plate E 19C Singapore		23626.00.0	X	
	10	Battery set 4xM225	B201/B311	23627.69.0	X	X
	5	Contact spring	S 313	23641.00.0	X	
	15	Capacitor	C312	23642.69.0	X	
	5	Insulating paper		23644.00.0	X	
	30	Diode BA159	D202/D203/D312/D313	23646.69.0	X	X
	10	Capacitor 500MF,360V	C201/C311	23647.69.0	X	X
R	10	Resistor 470R,1/4W	RQ33	23761.69.0	X	
R	10	Resistor 15K, 1/4W	RQ31	23762.69.0	X	
R	10	Resistor 1K8, 1/8W	RQ32	23763.69.0	X	
R	10	Resistor,var. 2K5,0.05W	PQ31	23771.69.0	X	
R	15	Capacitor 0.1MF, 400V	CQ33	23780.69.0	X	
R	15	Capacitor 0.1MF, 250V	CQ31	23781.69.0	X	
R	15	Capacitor 0.22MF, 250V	CQ32	23782.69.0	X	
R	15	Capacitor 10000PF, 16V	CQ34	23786.69.0	X	
R	2	Bracket		23850.00.0	X	
R	5	Photo transistor BPY 62		23851.69.0	X	
	10	Quenching tube	QT311	24062.69.0	X	
R	5	Thyristor	SCRQ31	24260.69.0	X	
	10	Resistor 1M5, 1/4W	R315/RQ34	25035.69.0	X	
	10	Resistor 1M, 1/4W	R312/RQ35	25036.69.0	X	
	10	Resistor 820K,1/4W	R314	25037.69.0	X	
	10	Resistor 560K, 1/4W	R313	25039.69.0	X	
	10	Resistor 2K2, 1/4W	R321	25071.69.0	X	
	30	Diode	D311	33121.69.0	X	
R	15	Capacitor 0.15MF,250V	CQ32	33155.69.0	X	
	30	Diode EM 513	D321	33170.69.0	X	
	30	Diode	D204	34170.69.0		X

SPARE PARTS LIST FOR CHARGING UNITS

E 15 / E17C / E17 / E19C / E 19 / E20

Recommended assortment for 1000 charging units

	Qty.	Description	Part number	CEE	CSA	++	GB	USA 3)	MEX/USA	SEMKO	SEV	JAPAN	SAA
+	15	Self-tapping f.h.c.s.	01515.82.0	X2)			X	X	X				
+	15	Fillister hd.cap. screw	01516.82.0	X	X	X				X	X	X	
	20	Dispersion lens	21613.00.0	X	X	X	X	X	X	X	X	X	
+	20	Charger cable	23502.69.0	X			X	X	X		X	X1)	
	25	Resistor 1K2,1/4W	23504.69.0	X	X	X	X	X	X	X	X	X	
	15	Glow lamp	23505.69.0	X	X	X	X	X	X	X	X	X	
+	10	Cover,Assy.	24641.03.0		X								
+	10	Cover,Assy.	24641.04.0									X	
+	10	Cover	24641.05.0				X		X				
+	10	Cover,Assy.	24641.06.0			X							
76X+	10	Cover	24641.07.2					X					
+	10	Cover,Assy.	24641.17.0								X		
+	10	Cover,Assy.	24641.20.0							X			
+	10	Cover,Assy.	24641.31.0	X									
+	15	Base plate	24661.01.0					X	X				
+	15	Earthing contact type plug	24662.01.2	X									
+	15	Earthing contact type plug	24663.01.2			X				X			
+	15	AC plug,Assy.	24665.01.0								X		
+	15	Base plate	24666.01.0		X								
+	15	Base plate	24667.01.0									X	
+	15	AC plug,Assy.	24668.01.0				X						
+	20	Switch	24711.00.1	X		X	X			X	X		
+	10	Compression spring	24721.00.1	X		X	X			X	X		
+	40	Contact spring	24731.00.0	X		X	X			X	X		
+	15	Transformer	24741.69.0		X			X	X				
+	15	Transformer	24742.69.0	X		X					X		
+	15	Transformer	24753.69.0							X			
+	15	Transformer	24759.69.0									X	
+	15	Transformer	24762.69.0				X						
	20	Printed circuit board	24781.00.0	X	X	X	X	X	X	X	X	X	
+	20	Charger cable	24871.69.0			X				X			
+	20	Charger cable	24873.69.0		X								
+	20	Charger cable	24879.69.0										X
+	30	Temperature limiter	24901.69.0		X	X				X	X	X	
+	20	Adhesive sign	24911.00.0			X				X	X		
+	20	Adhesive sign	24912.00.0		X							X	

\+ Necessary according to nature of service ++ DEMKO/ NEMKO

1) Grey lead snipped off

2) Charging unit was supplied until early 71 with self-tapping fillister head cap screw 01515.82.0

3) Supplied up to 1971.

Ersatzteilliste Ladegeräte E15 / E17C / E17 / E19C / E19 / E20

Empfohlenes Sortiment für 1000 Ladegeräte

	Stück	Benennung	Ersatzteil-Nummer	CEE	CSA	**	GB	USA 3)	MEX/USA	SEMKO	SEV	JAPAN	SAA
*	15	Zylinderblechschraube	01515.82.0	X 2)			X	X	X				
*	15	Zylinderschraube	01516.82.0	X	X	X				X	X	X	
	20	Streulinse	21613.00.0	X	X	X	X	X	X	X	X	X 1)	
*	20	Ladekabel	23502.69.0	X			X	X	X		X	X	
	25	Widerstand 1K2, 1/4W	23504.69.0	X	X	X	X	X	X	X	X	X	
	15	Glühlampe	23505.69.0	X	X	X	X	X	X	X	X	X	
*	10	Kappe, Ugr	24641.03.0		X								
*	10	Kappe, Ugr	24641.04.0									X	
*	10	Kappe	24641.05.0				X		X				
*	10	Kappe, Ugr	24641.06.0			X							
76 X*	10	Kappe	24641.07.2					X					
*	10	Kappe, Ugr	24641.17.0								X		
*	10	Kappe, Ugr	24641.20.0							X			
*	10	Kappe, Ugr	24641.31.0	X									
*	15	Grundplatte	24661.01.0					X	X				
*	15	Schukostecker	24662.01.2	X									
*	15	Schukostecker	24663.01.2			X				X			
*	15	Netzsteckkontakt, Ugr	24665.01.0								X		
*	15	Grundplatte	24666.01.0		X								
*	15	Grundplatte	24667.01.0									X	
*	15	Netzsteckkontakt, Ugr	24668.01.0				X						
*	20	Schalter	24711.00.1	X		X	X			X	X		
*	10	Druckfeder	24721.00.1	X		X	X			X	X		
*	40	Kontakfeder	24731.00.0	X		X	X			X	X		
*	15	Transformator	24741.69.0		X			X	X				
*	15	Transformator	24742.69.0	X		X					X		
*	15	Transformator	24753.69.0							X			
*	15	Transformator	24759.69.0									X	
*	15	Transformator	24762.69.0				X						
	20	Leiterplatte	24781.00.0	X	X	X	X	X	X	X	X	X	
*	20	Ladekabel	24871.69.0			X				X			
*	20	Ladekabel	24873.69.0		X								
*	20	Ladekabel	24879.69.0										X
*	30	Temperaturbegrenzer	24901.69.0		X	X				X	X	X	
*	20	Klebeschild	24911.00.0			X				X	X		
*	20	Klebeschild	24912.00.0		X							X	

* Erforderlich je nach Service-Bereich ** DEMKO / NEMKO

1) Litze grau abgekniffen

2) Ladegerät wurde bis Anfang 71 mit Zylinderblechschraube 01515.82.0 geliefert

3) geliefert bis 1971

Printed in Germany

Technische Daten:		E 19 C	E 19
Leitzahl (für Farbfilm 18 DIN nach DIN 19011)			
automatisch selbstregelnd bis		19	
nicht automatisch		19	19
Automatischer Blitzbereich		0,4 – 4,0 m	
Blitzdauer (t0,1)	sec		
automatisch		ca. 1/30000 – 1/1500	
nicht automatisch		ca. 1/ 1500	ca. 1/1500
Blitzfolge	sec		
bei Akkubetrieb		ca. 8	ca. 8
bei Netzbetrieb		ca. 15	ca. 15
bei Netz/Akkubetrieb		ca. 5	ca. 5
Blitzvorrat			
bei vollgeladenem Akku		ca. 40	ca. 40
bei Netzbetrieb		unbegrenzt	unbegrenzt
Blitzenergie	Wsec	32	32
Leuchtwinkel		ca. 46° x 60°	ca. 46° x 60°
Sensor-Meßwinkel		ca. 15°	
Bereitschaftsanzeige		Leuchtsignal	Leuchtsignal
Farbtemperatur		ca. 5500°K	ca. 5500°K
NC-AKKU, aufladbar und wartungsfrei		5V/225mAh	5V/225mAh
AKKU-Aufladezeit nach normaler Entladung		ca. 15 Std	ca. 15 Std
Maße	mm	82 x 83 x 28,5	82 x 72 x 28,5
Gewicht		ca. 245 g	ca. 228 g

Printed in Germany

Technical data:		E 19 C	E 19
Guide number (for 18 DIN colour film according to DIN 19011)			
Computerised up to		19	
Manual		19	19
Computer flash range		0.4-4.0m	
Flash duration (t0.1)	sec		
Computer		approx. 1/30000-1/1500	
Manual		approx. 1/1500	approx. 1/1500
Recycling time	sec		
Battery operation		approx. 8	approx. 8
Mains operation		approx.15	approx.15
Duplex operation		approx. 5	approx. 5
Flash capacity with battery fully charged		approx.40	approx.40
Mains operation		unlimited	unlimited
Flash energy	Wsec	32	32
Angle of illumination		approx. $46^{o}x60^{o}$	approx. $46^{o}x60^{o}$
Angle of acceptance of sensor		approx.15°	
Ready indicator		Indicator light	Indicator light
Colour temperature		approx. $5500^{o}K$	approx. $5500^{o}K$
NC accumulator, rechargable and maintenance-free		5V/225mAh	5V/225mAh
Accumulator charging time in normal state of discharge		approx.15 hrs.	approx. 15 hrs.
Dimensions	mm	82 x 83 x 28.5	82x72 x 28.5
Weight		approx.245 g	approx.228 g

Zur Beachtung !

Aus Gründen der Sicherheit muß vor Beginn der Arbeiten das Gerät ausgeschaltet und die Spannung des Blitzkondensators durch Abblitzen entfernt werden.

Beachte Hinweis Restspannung!

Demontage E19C (E19)

1. 2 Kreuzschlitzschrauben 01708.84.0 am Steckfuß 23000.03.0 abschrauben. Kreuzschlitzschraube 01707.84.0 an Rückwand 23610.04.2 (23000.13.2-01) lösen und Rückwand mit Sichtscheibe 23009.00.0 und Sperrschieber 23619.00.0 (23013.00.1) und Druckfeder (23008.00.2) abnehmen.

2. Kreuzschlitzschraube 01707.84.0 an Frontkappe 23005.00.1 abschrauben, Frontkappe mit Schieber 23611.00.0 und Frontscheibe 23620.00.0 (23023.00.0) abnehmen.

3. Gehäuseschale rechts 23615.00.0 (23001.00.0) abnehmen.

4. Restspannung des Kondensators 23647.69.0 mit Widerstand von ca. 1K/5W entladen.

5. Schaltungsanordnungen 23610.01.1, 23610.02.0 und 23610.03.0 (23000.02.0) mit Reflektor 23000.14.0 und Steckfuß aus Gehäuseschale links 23616.00.0 (23002.00.0) entnehmen.

6. Anschließend ist die Durchführung der Reparatur möglich.
   Auf eine Demontagebeschreibung der Schaltungsanordnungen wurde verzichtet.

Printed in Germany

Important note:
For safety reasons the unit must be switched off before starting work and the flash capacitor discharged by firing.
See note on residual charge!

Disassembly E19C (E19)

1. Unscrew 2 recessed head screws 01708.84.0 on foot 23000.03.0.
   Undo recessed head screw 01707.84.0 on back 23610.04.2 (23000.13.2-01) and remove back with transparent disc 23009.00.0 and locking slide 23619.00.0 (23013.00.1) and compression spring (23008.00.2).
2. Unscrew recessed head screw 01707.84.0 on front cover 23005.00.1, remove front cover with slide 23611.00.0 and front plate 23620.00.0 (23023.00.0).
3. Remove right hand body half 23615.00.0 (23001.00.0).
4. Discharge residual voltage of capacitor 23647.69.0 with resistor of approx. 1K/5W.
5. Remove circuit elements 23610.01.1, 23610.02.0 and 23610.03.0 (23000.02.0) with reflector 23000.14.0 and foot from left hand body half 23616.00.0 (23002.00.0).
6. Repair can then be carried out.
   Description of disassembly of the circuit elements has been omitted.

Printed in Germany

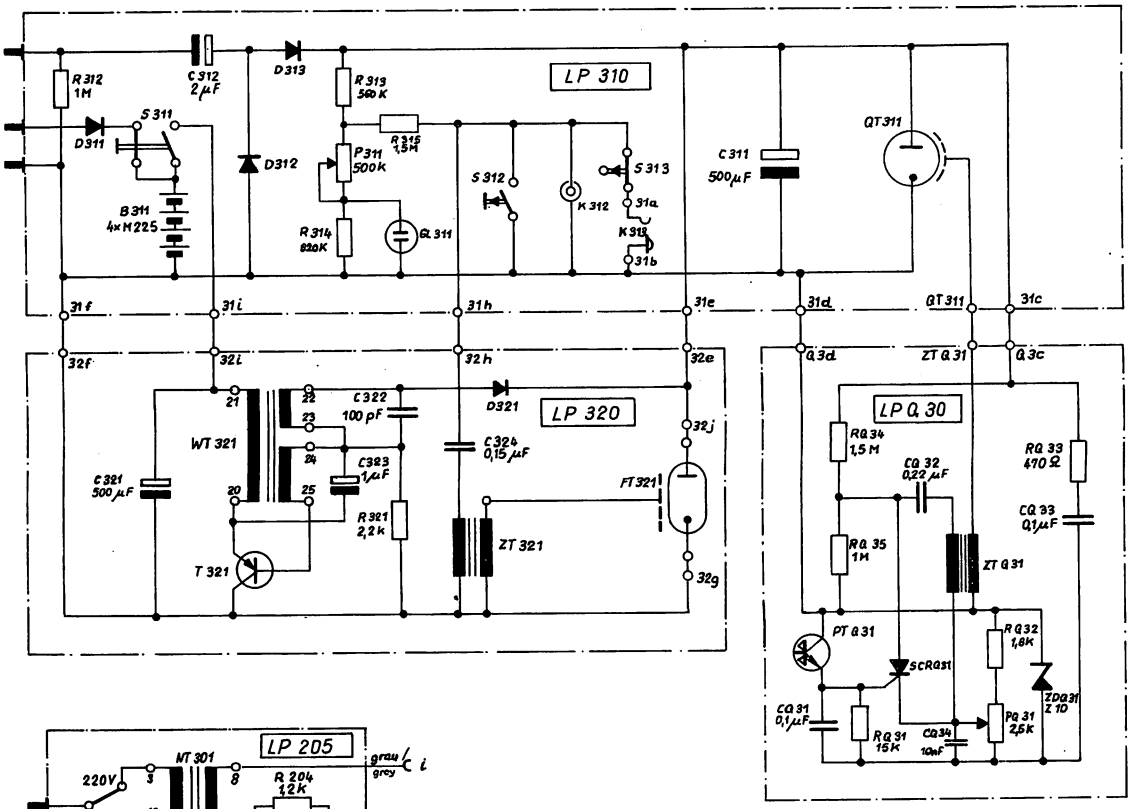

Rollei Service	Rollei E 19 C / E 19	Blatt: 3
	Zeichnung: Stromlaufplan E 19 C 23 610.66.1	Ausgabe: 1.72 Ga. 1

Rollei Service	Rollei E 19 C / E 19	Blatt: 4
	Zeichnung: Elektronenblitz E 19 C 23 610. 41. 2	Ausgabe: 1 1.72 Ga.

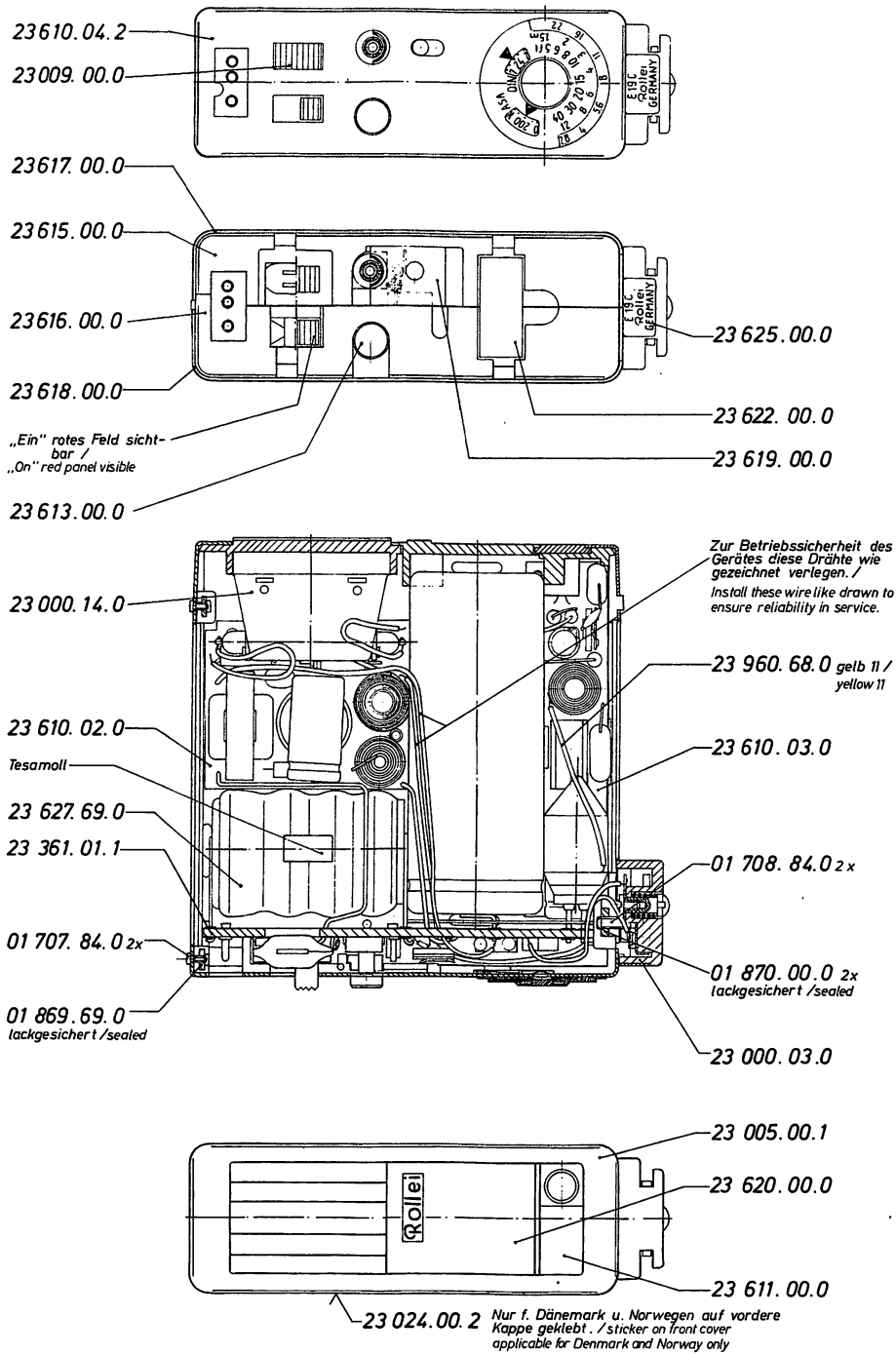

Printed in Germany

Rollei Service	Rollei E19C / E19	Blatt: 5
	Zeichnung: Schaltungsanordnung 1 23 610. 01.1	Ausgabe: 1.72 Ga. 1

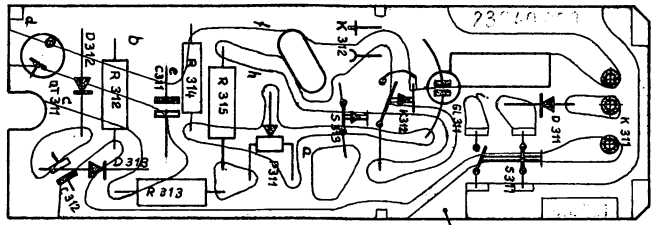

23 640.00.0
LP 310

23 646.69.0
25 039.69.0
25 035.69.0
23 056.69.0

23 641 00.0
23 610.05.0
23 691.68.0
23 010.69.0
20 119.82.0 4x

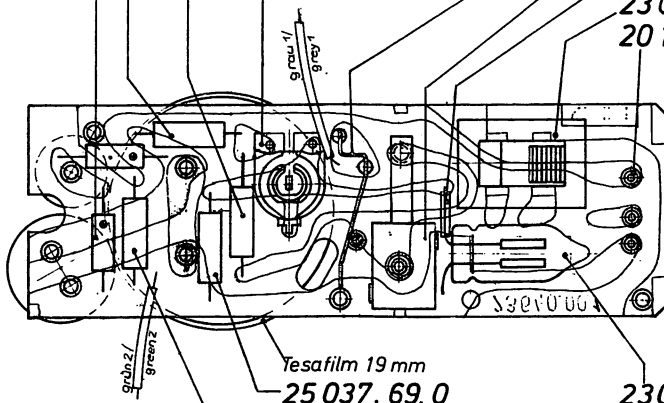

Tesafilm 19 mm
25 037.69.0
25 036.69.0

23052.69.0

24062.69.0
23 642. 69.0

23 647.69.0

Nur für Japan: Isolation mit Wewo-Klebekompound K 28 /
Isolation of Wewo compound K28 only for Japan

23 644.00.0
33 121.69.0

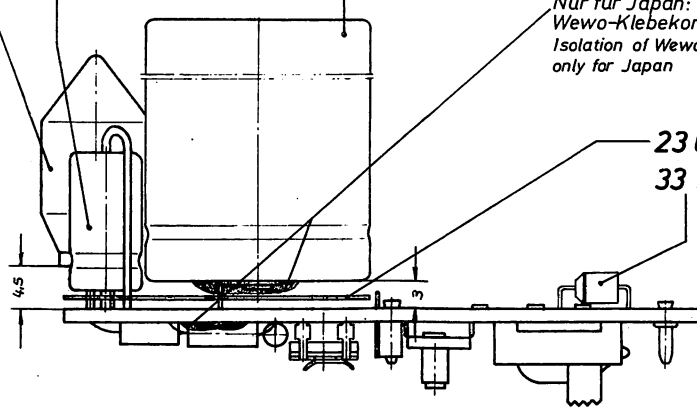

Printed in Germany

Rollei Service	Rollei E 19C / E 19	Blatt: 6
	Zeichnung: Schaltungsanordnung 2 23 610.02.0	Ausgabe: 1 1.72 Ga.

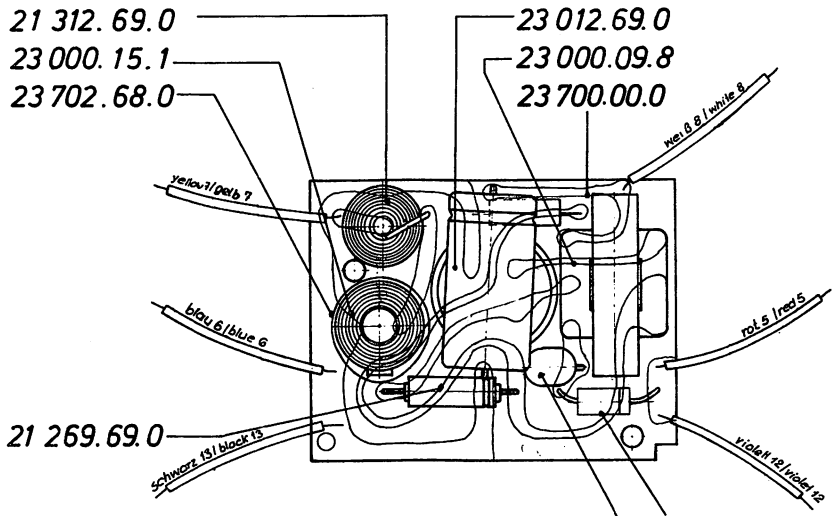

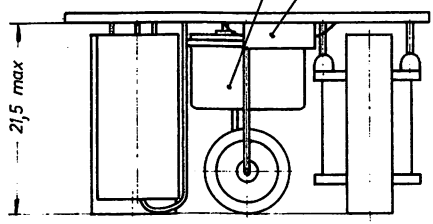

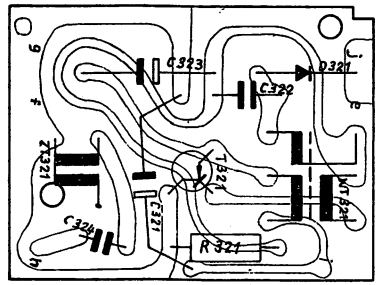

Printed in Germany

Rollei Service	Rollei E 19 C / E 19	Blatt: 7
	Zeichnung: Schaltungsanordnung 3 23 610.03.0	Ausgabe: 1.72 Ga. 1

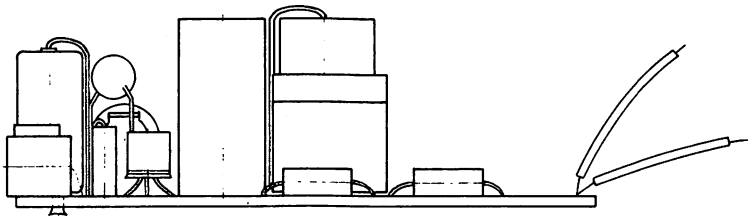

23 781.69.0 / 33 155.69.0 } oder / or

21 275.69.0

23 786.69.0

23 771.69.0

23 763.69.0

23 780.69.0

23 761.69.0

rot 9/red 9

blau 10/blue 10

25 035.69.0

23 782.69.0 / 33 155.65.0 } oder / or

25 036.69.0

23 760.00.0

23 000.15.1

24 260.69.0

23 762.69.0

23 851.69.0

23 850.00.0

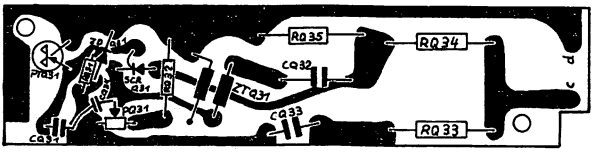

Printed in Germany